HSF

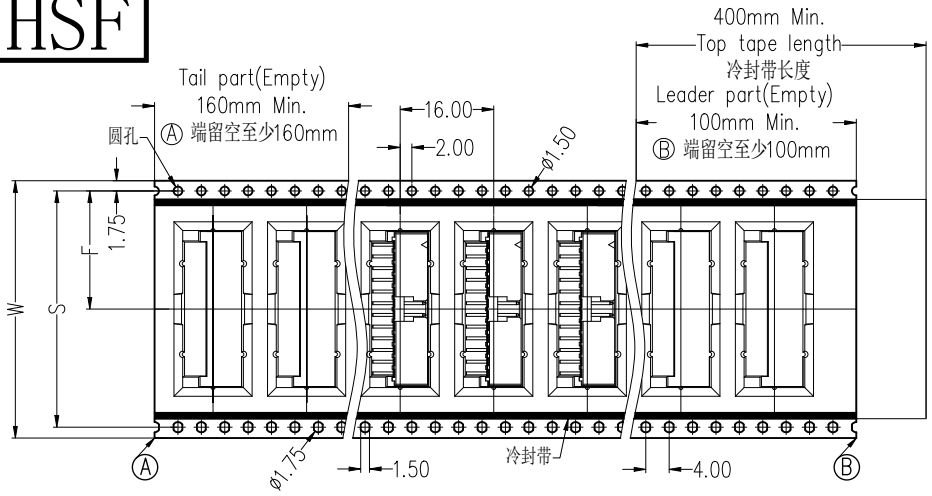

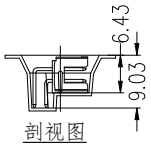

剖视图

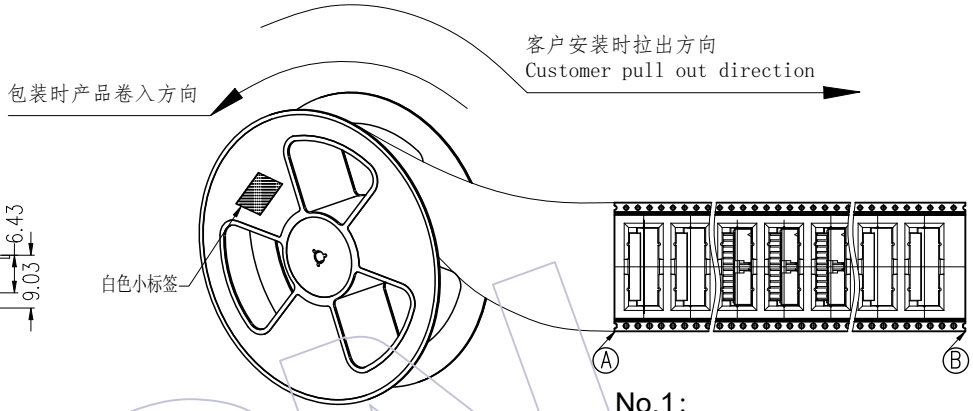

No.1:
产品包装前,注意载带要留空160mm以上
将产品放入载带凹槽后,用盖带封装,
注意:盖带与承载带的拉力30g-120g

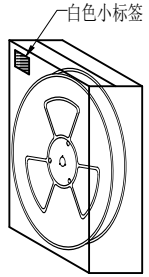

内箱：CTN-18E

No.2:
将卷盘套上PE-32防水袋,
放入1包干燥剂,
真空机封口后装入内箱,
用封箱胶封装好,并贴上标签。

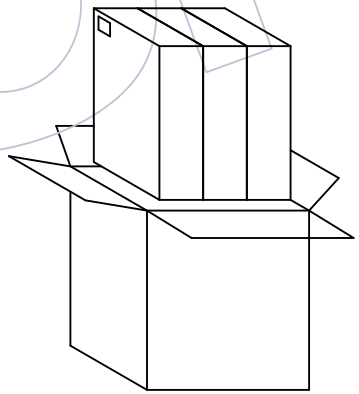

No.3:
将内箱装入外箱(3内箱/外箱)
注意统一标签方向

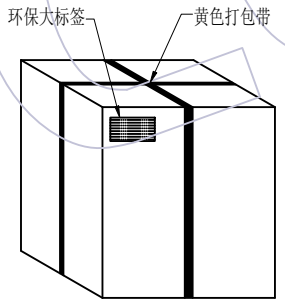

外箱：CTN-18K

No.4:
封箱,打包,贴标签。

PIN	载带料号	W	S	F	PCS/Reel	PCS/内箱	PCS/外箱
4	TR3122-MN004R08601	24.0±0.30	/	11.50±0.15	450	1350	4050
6	TR3122-MN006R08601	24.0±0.30	/	11.50±0.15	450	1350	4050
8	TR3122-MN008R08601	24.0±0.30	/	11.50±0.15	450	1350	4050
10	TR3122-MN010R08601	32.0±0.30	28.40±0.10	14.20±0.15	450	900	2700
12	TR3122-MN012R08601	32.0±0.30	28.40±0.10	14.20±0.15	450	900	2700
14	TR3122-MN014R08601	44.0±0.30	40.40±0.10	20.20±0.15	450	900	2700
16	TR3122-MN016R08601	44.0±0.30	40.40±0.10	20.20±0.15	450	900	2700
18	TR3122-MN018R08601	44.0±0.30	40.40±0.10	20.20±0.15	450	900	2700
20	TR3122-MN020R08601	44.0±0.30	40.40±0.10	20.20±0.15	450	900	2700
22	TR3122-MN022R08601	44.0±0.30	40.40±0.10	20.20±0.15	450	900	2700
24	TR3122-MN024R08601	44.0±0.30	40.40±0.10	20.20±0.15	450	900	2700
26	TR3122-MN026R08601	56.0±0.30	52.40±0.10	26.20±0.15	450	450	1350
30	TR3122-MN030R08601	56.0±0.30	52.40±0.10	26.20±0.15	450	450	1350
34	TR3122-MN034R08601	56.0±0.30	52.40±0.10	26.20±0.15	450	450	1350
40	TR3122-MN040R08601	72.0±0.30	68.40±0.10	32.20±0.10	450	450	1350
50	TR3122-MN050R08601	72.0±0.30	68.40±0.10	32.20±0.10	450	450	1350
60	TR3122-MN060R08601	88.0±0.30	84.40±0.10	42.20±0.10	450	450	1350
64	TR3122-MN064R08601	88.0±0.30	84.40±0.10	42.20±0.10	450	450	1350

变更记事				
A0	2020/12/03	NEW	------	------
版次 REV	日期 DATE	变更说明 MODIFICATION DESCRIPTION	变更 CHANGE	核准 APPROVE

工程图 ENGINEERING		绘图 DRAW	苏 珊	2020/12/03
X.X	±0.30	设计 DESIGN		
X.XX	±0.20	审核 CHECK		
X.XXX	±0.10	核准 APPROVE		
Angle	± 2°			
DIM	TOL			

SCALE	FIT
UNIT	mm
SIZE	A4
SHEET	1/1
PROJ.	

WCON

WCON ELECTRONICS (GUANGDONG) CO.,LTD

料号 PART NO.	3122-XXRXXBK00RX
品名 TITLE:	2.00 Box Header, F Type,XXP,R/A L=11.0/2.5(0.8)/3.7/15.0 卷装规范