HSF

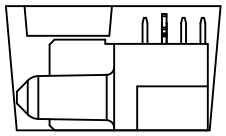

产品放置示意图

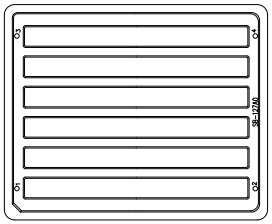

No. 1

产品装入真空盒内,
真空盒规格:SB-127AB(330*270*19.6mm)

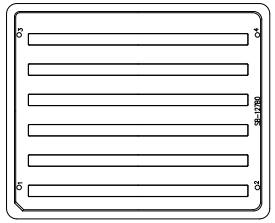

No. 2

盖上盒盖

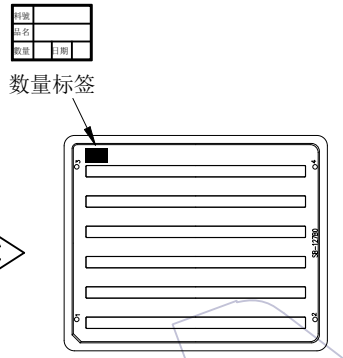

No. 3

贴标签于真空盒左上角

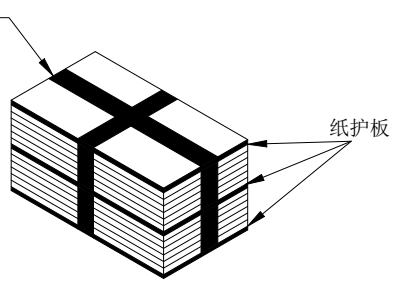

No. 4

12盒为一扎,上下各放一块纸护板
中间再加一块纸护板，再用PE膜缠绕成十字形

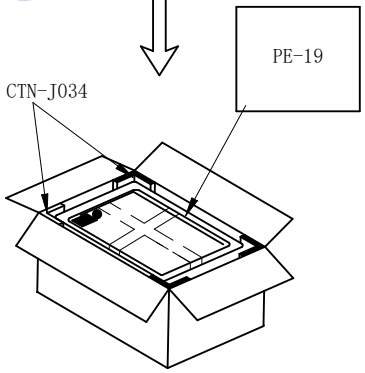

No. 5

纸箱内需套防水袋PE-19，再将真空盒装入纸箱,1扎/箱
加一包干燥剂后密封，四周各放置一个纸护角
纸箱规格:CTN-70A(35*30*26cm)

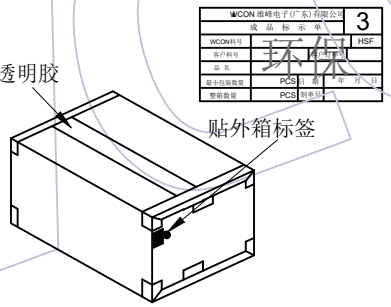

No. 6

封箱及贴标签于纸箱侧面的左上角

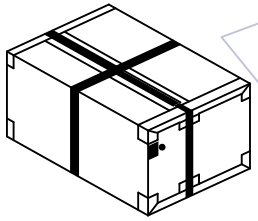

No. 7

打包装带

说明:

1. 产品如图所示型态放入真空盒
2. 注意各标签样式.位置及方向的一致性;
3. 打外箱包装带时需注意，打为十字型.

变更记事												
					零件图		颜色 COLOR	———		SCALE	fit	WCON ELECTRONICS (GUANGDONG) CO.,LTD
					X.	±0.50	材质 MATERIAL	———		UNIT	mm	
					X.X	±0.20	设计 DESING	苏 珊	2021/11/11	SIZE	A4	料号 PART NO. P3FRA-XX-XXXXXXXXXAX
					X.XX	±0.10	审核 CHECK			SHEET	1/2	
					X.XXX	±0.05	核准 APPROVE			PROJ.		品名 TITLE: PSP Conn.Type 3 Spacing A R/A Female DIP=3.43 W/T LOCK 包装规范
	A0	2021/11/11	NEW	———	———	Angle						
					X.	± 2°						
	版次 REV	日期 DATE	变更说明 MODIFICATION DESCRIPTION	变更 CHANGE	核准 APPROVE	DIM	TOL					

HSF

No.	P/N	DIM "A"	PCS/Tray	PCS/箱	No.	P/N	DIM "A"	PCS/Tray	PCS/箱
1	P3FRA-18-044XXXXXXAX	158.75	6	72	22	P3FRA-06-024XXXXXXAX	69.85	18	216
2	P3FRA-14-024XXXXXXAX	120.65	12	144	23	P3FRA-06-020XXXXXXAX	67.31	24	288
3	P3FRA-12-020XXXXXXAX	105.41	12	144	24	P3FRA-06-016XXXXXXAX	64.77	24	288
4	P3FRA-11-032XXXXXXAX	106.68	12	144	25	P3FRA-05-012XXXXXXAX	55.88	24	288
5	P3FRA-11-024XXXXXXAX	101.6	12	144	26	P3FRA-04-060XXXXXXAX	80.01	18	216
6	P3FRA-10-028XXXXXXAX	97.79	12	144	27	P3FRA-04-048XXXXXXAX	72.39	18	216
7	P3FRA-10-024XXXXXXAX	95.25	12	144	28	P3FRA-04-024XXXXXXAX	57.15	24	288
8	P3FRA-10-020XXXXXXAX	92.71	18	216	29	P3FRA-04-020XXXXXXAX	54.61	30	360
9	P3FRA-10-016XXXXXXAX	90.17	18	216	30	P3FRA-04-016XXXXXXAX	52.07	30	360
10	P3FRA-10-008XXXXXXAX	85.09	18	216	31	P3FRA-04-012XXXXXXAX	49.53	30	360
11	P3FRA-09-024XXXXXXAX	88.9	18	216	32	P3FRA-04-008XXXXXXAX	46.99	30	360
12	P3FRA-09-012XXXXXXAX	81.28	18	216	33	P3FRA-03-032XXXXXXAX	55.88	24	288
13	P3FRA-08-028XXXXXXAX	85.09	18	216	34	P3FRA-02-048XXXXXXAX	59.69	24	288
14	P3FRA-08-024XXXXXXAX	82.55	18	216	35	P3FRA-02-040XXXXXXAX	54.61	30	360
15	P3FRA-08-012XXXXXXAX	74.93	18	216	36	P3FRA-02-032XXXXXXAX	49.53	30	360
16	P3FRA-08-008XXXXXXAX	72.39	18	216	37	P3FRA-02-016XXXXXXAX	39.37	42	504
17	P3FRA-07-040XXXXXXAX	86.36	18	216	38	P3FRA-02-012XXXXXXAX	36.83	42	504
18	P3FRA-07-024XXXXXXAX	76.2	18	216	39	P3FRA-02-008XXXXXXAX	34.29	48	576
19	P3FRA-06-060XXXXXXAX	92.71	18	216	40	P3FRA-02-004XXXXXXAX	31.75	48	576
20	P3FRA-06-036XXXXXXAX	77.47	18	216	41	P3FRA-01-024XXXXXXAX	38.1	42	504
21	P3FRA-06-032XXXXXXAX	74.93	18	216	42	P3FRA-01-020XXXXXXAX	35.56	42	504

变更记事

版次 REV	日期 DATE	变更说明 MODIFICATION DESCRIPTION	变更 CHANGE	核准 APPROVE
A0	2021/11/11	NEW	———	———

零件图	
X.	±0.50
X.X	±0.20
X.XX	±0.10
X.XXX	±0.05
Angle	
X.	± 2°
DIM	TOL

颜色 COLOR	———		SCALE	fit
材质 MATERIAL	———		UNIT	mm
设计 DESING	苏 珊	2021/11/11	SIZE	A4
审核 CHECK			SHEET	2/2
核准 APPROVE			PROJ.	

WCON

WCON ELECTRONICS (GUANGDONG) CO.,LTD

料号 PART NO. P3FRA-XX-XXXXXXXXXAX

品名 TITLE: PSP Conn.Type 3 Spacing A R/A Female DIP=3.43 W/T LOCK 包装规范