HSF

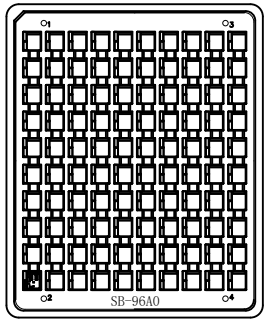

No. 1

产品装入真空盒内(100PCS/Tray)
真空盒规格:SB-96AC(330X270X9.7mm)

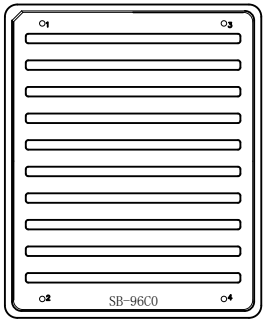

No. 2

盖上盒盖并四边六处钉上订书针

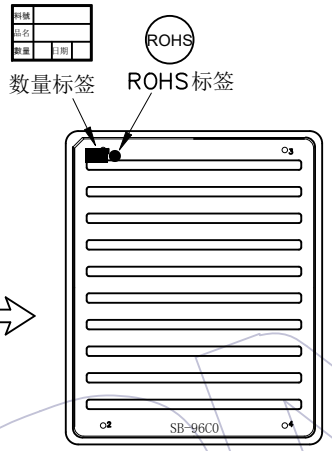

No. 3

贴标签于真空盒左上角

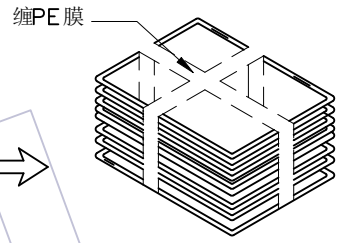

No. 4

27盒为一扎,再用PE膜缠绕成十字形

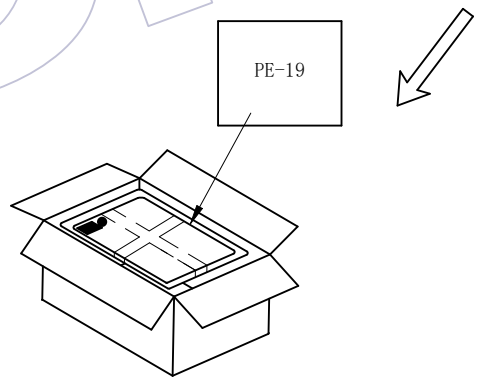

No. 5

纸箱内需套防水袋PE-19，再将真空盒装入纸箱(1扎/箱,2700PCS/箱)
加一包干燥剂后真空密封
纸箱规格:CTN-03K(双坑K=K,35.5*28.5*35CM)

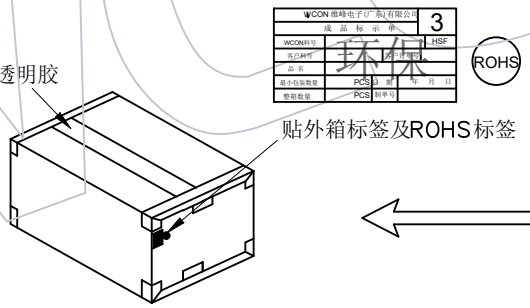

No. 6

封箱及贴标签于纸箱侧面的左上角

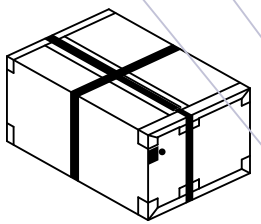

No. 7

打包装带

说明:

1. 产品如图所示型态放入真空盒
2. 注意各标签样式.位置及方向的一致性;
3. 打外箱包装带时需注意，打为十字型.

变更记事												
					零件图		颜色 COLOR		SCALE	fit	WCON	
					X.	±0.50	材质 MATERIAL		UNIT	mm	WCON ELECTRONICS (GUANGDONG) CO.,LTD	
					X.X	±0.20						
					X.XX	±0.10	设计 DESING	苏珊 2020/03/11	SIZE	A4	料号 PART NO.	6130-06MDXXDBNA1
					X.XXX	±0.05						
A0	2020/03/11	NEW	———	———	Angle		审核 CHECK		SHEET	1/1		
					X.	± 2°						
版次 REV	日期 DATE	变更说明 MODIFICATION DESCRIPTION	变更 CHANGE	核准 APPROVE	DIM	TOL	核准 APPROVE		PROJ.		品名 TITLE:	2.0mm SIC 公座侧插式 R/A 6P 包装规范