HSF

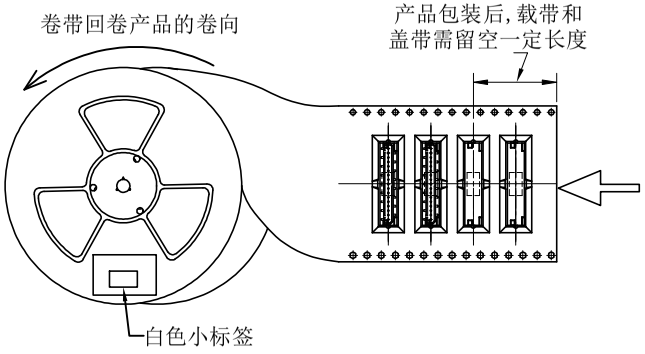

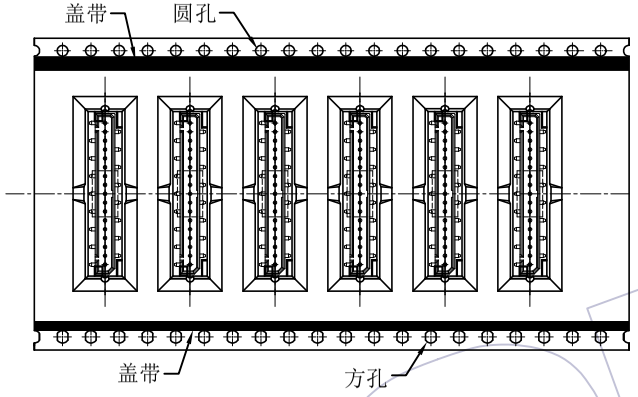

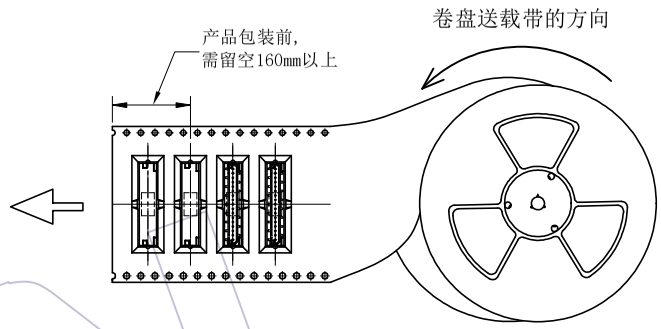

NO3:载带卷装须依照逆时针方向卷装（如图所示）
载带尾端及盖带留空长度见《卷带包装检验规范》
(650PCS/卷）并贴上标签

NO2:将产品放入载带凹槽后,用盖带封装(冷封)
注意:盖带与承载带的拉力(30g-120g)
产品放入的方向须与图示一致,不可反装

NO1:包装产品前,注意需留空160mm以上
以及卷盘送载带的方向按逆时针旋转

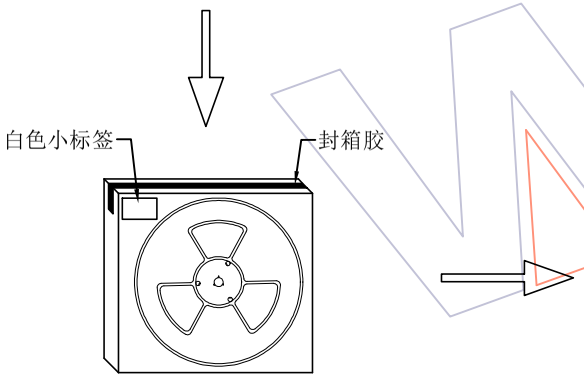

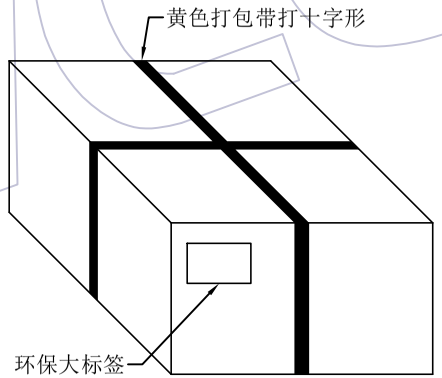

NO4: 将卷盘套PE-32防水袋,放一包干燥剂后,真空机封口,放入内箱,
用封箱胶封装好,并贴上标签(2卷盘/内箱,1300PCS/内箱）

NO5:将所有内箱放入外箱内，封箱打包，
并贴上标签（3内箱/外箱,3900PCS/外箱）

白色小标签:

料号			
品名			
数量		日期	

环保大标签:

WCON 维峰五金电子有限公司			3
成 品 标 示 单			
WCON料号	环保		HSF
客户料号		客户型号	
品 名			
最小包装数量	PCS	日 期	年 月 日
整箱数量	PCS	制单号	

产品	料号	3652-P017-059SMR02
	品名	1.25mm BTB MALE CONN,SMT 带柱 加塑盖
承载带	料号	TR3652-17G4401
	品名	带宽44mm黑色承载带
盖带	料号	TRC-375*200B01
	品名	带宽37.5mm冷封盖带
轮盘	料号	TRP-13*44U01
	品名	13″*44mm蓝色塑胶轮盘
内箱	料号	CTN-18E
	品名	单坑A3B,34*10.7*34.5cm
外箱	料号	CTN-18K
	品名	双坑K=K 36*33*36.5cm

变更记事					
A0	16/06/30	NEW	———	———
版次 REV	日期 DATE	变 更 说 明 MODIFICATION DESCRIPTION	变更 CHANGE	核 准 APPROVE

零件图	
X.	
X.X	±0.20
X.XX	±0.10
X.XXX	±0.05
Angle	
X.	± 2°
DIM	TOL

颜 色 COLOR	黑 色	
材 质 MATERIAL	Black Conductive Polystyrene	
设计 DESING	郑亮亮	16.06.30
审 核 CHECK		
核 准 APPROVE		

SCALE	FIT
UNIT	mm
SIZE	A4
SHEET	1/1
PROJ.	

WCON

WCON HARDWARE ELECTRONICS CO.LTD

料 号 PART NO.	3652-P017-059SMR02
品 名 TITLE:	1.25mm BTB MALE CONN,SMT 带柱 加塑盖 卷带包装规范